Зовнішній датчик температури

Активний датчик (0 ... 10 В) для вимірювання температури.
NEMA 4X / IP65 номінальний корпус.

Моделі

Модель	Вихідний сигнал активний, температура
22UT-12	DC 0...5 V, DC 0...10 V

Модель	Вихідний сигнал активний, температура
22UT-14	4...20 mA

Технічні характеристики

Електричні параметри	Живлення постійним струмом	15...24 V, ±10%, 0.5 W
	Живлення змінним струмом (для 22UT-12)	24 V, ±10%, 0.8 VA
	Електричне підключення	З'ємна пружинна клемна колодка, макс. 2,5 мм²
	Кабельний ввід	PG11 Ø6 ... 10 мм, з ущільненням Ø6 ... 8 мм
Функціональні параметри	Кількість діапазонів вимірювання	8
	Вихідний сигнал активний (тільки для 22UT-12)	DC 0...5/10 V, навантаження мін. 5 кОм
	Вимірюване середовище	Повітря
	Вимірюваний параметр	Температура
	Діапазони вимірювання температур	Увага: макс. температура вимірювання обмежена макс. температурою середовища (див. Парметри безпеки)

Уставка	Діапазон	Заводські установки
S0	-50...50 °C	✔
S1	-10...120 °C	
S2	0...50 °C	
S3	0...250 °C	
S4	-15...35 °C	
S5	0...100 °C	
S6	-20...80 °C	
S7	0...160 °C	

	Точність вимірювання температури	±0.5 °C @ 21 °C
Матеріали	Кабельний ввід	PA6
	Монтажна пластина	Полікарбонат, RAL7001
	Корпус	Полікарбонат Ущільнювач: 0467 NBR70
Параметри безпеки	Вологість навколишнього середовища	85% г.Н., без конденсації
	Температура навколишнього середовища	-35...50 °C
	Температура вимірюваного середовища_	-35...50 °C
	Температура поверхні корпусу	Max. 70 °C
	Клас захисту IEC/EN	III клас (для наднизьких напруг) (SELV)
	Клас захисту UL	UL Class 2 Supply
	Відповідність ЄС	Знак CE
	Сертифікат IEC/EN	IEC/EN 60730-1 та IEC/EN 60730-2-9
	Ступінь захисту IEC/EN	IP65
	Ступінь захисту NEMA/UL	NEMA 4X
	Стандарт якості	ISO 9001
	Вага	0.11 кг

Аксесуари

Комплект поставки Монтажна панель
Дюбель
Гвинти

Електрична схема підключення

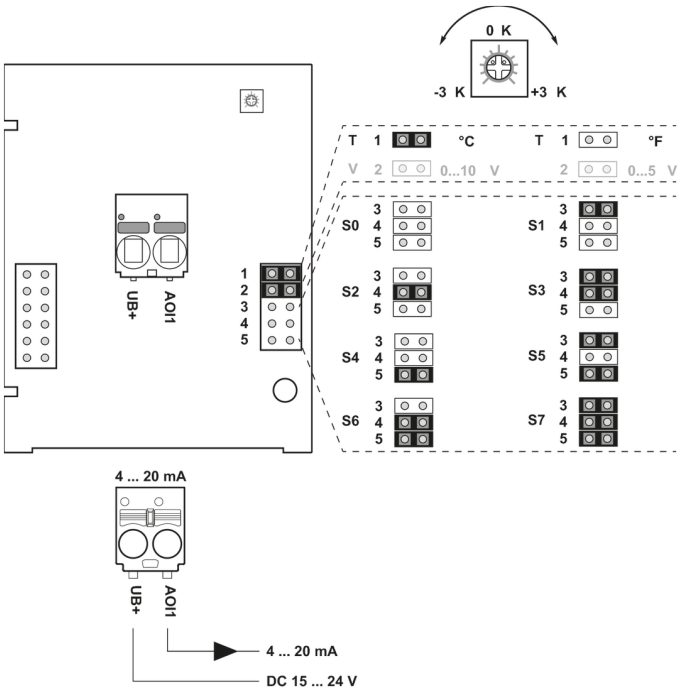

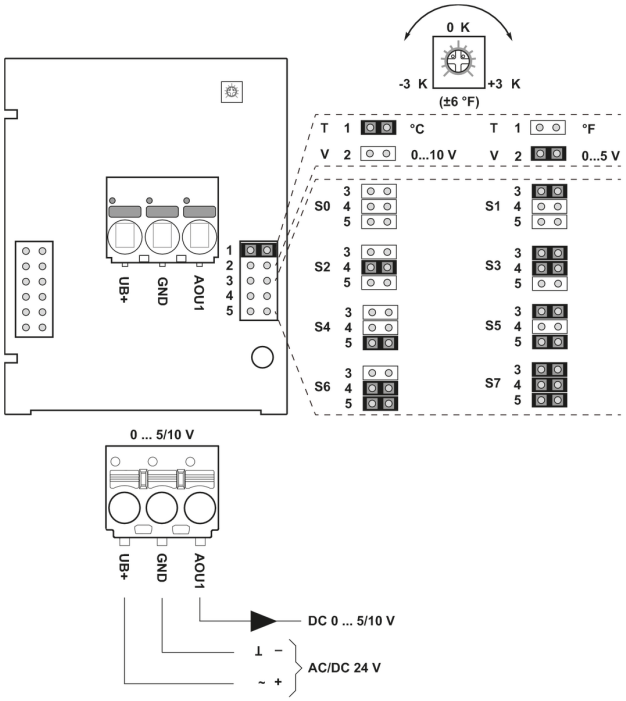

Регулювання діапазонів вимірювань здійснюється шляхом зміни положення перемичок. Вихідне значення в новому діапазоні вимірювань доступне через 2 секунди.

У разі необхідності калібрування датчика можна здійснити за допомогою потенціометра на електронній платі.
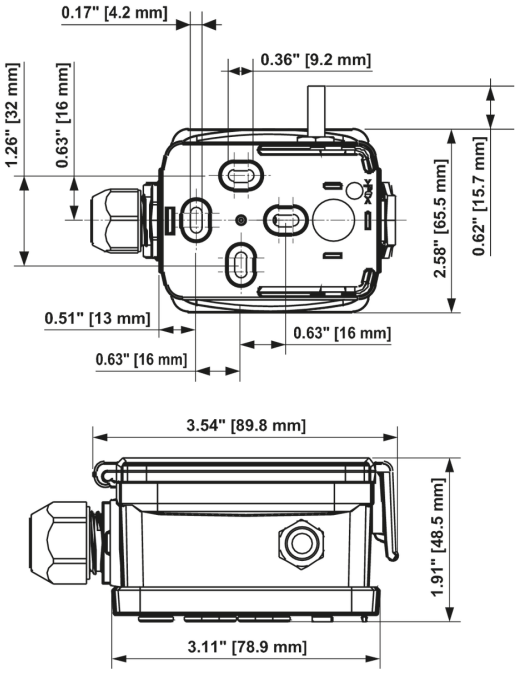
Габаритні розміри