Накладний датчик температури

Моделі

Модель	Вихідний сигнал пасивний, температура
01HT-1A	PT100
01HT-1B	PT1000
01HT-1C	Ni1000
01HT-1D	Ni1000TK5000
01HT-1L	NTC10k

Технічні характеристики

Електричні параметри	Електричне підключення	З'ємна пружинна клемна колодка. макс. 2.5 мм²
	Кабельний ввід	PG11 Ø6 ... 10 мм, з ущільненням Ø6 ... 8 мм
Функціональні параметри	Пасивний вихідний сигнал по температурі	PT100 PT1000 Ni1000 Ni1000TK5000 NTC10k
	Вимірюване середовище	Вода
	Вимірюваний параметр	Температура
	Точність вимірювання температури	PT.. : Class B, ±0.3 °C @ 0 °C Ni.. : ±0.4 °C @ 0 °C NTC.. : ±0.2 °C @ 25 °C
Матеріали	Кабельний ввід	PA6
	Корпус	Полікарбонат, NCS S0580-Y6OR Ущільнювач: 0467 NBR70
Параметри безпеки	Вологість навколишнього середовища	85% r.H., без конденсації
	Температура навколишнього середовища	-35...50 °C
	Температура вимірювального середовища	-35...90 °C
	Температура поверхні корпусу	Макс. 90 °C
	Клас захисту IEC / EN	III клас (для наднизьких напруг) (SELV)
	Клас захистуUL	UL Class 2 Supply
	Відповідність ЄС	Знак CE
	Сертифікація IEC/EN	IEC/EN 60730-1 та IEC/EN 60730-2-9
	Ступінь захисту IEC / EN	IP65
	Ступінь захисту NEMA / UL	NEMA 4X
	Стандарт якості	ISO 9001
	Вага	0.095 кг

Аксесуари

Комплект поставки Хомут для труби діаметром 40 ... 110 мм

Додаткові аксесуари

Опис	Модель
Хомут з термоконтактною рідиною для труби діаметром до 110 мм	A-22P-A41
Хомут з термоконтактною рідиною для труби діаметром до 900 мм	A-22P-A43
Шприц термоконтактної рідини	A-22P-A44

Електрична схема підключення

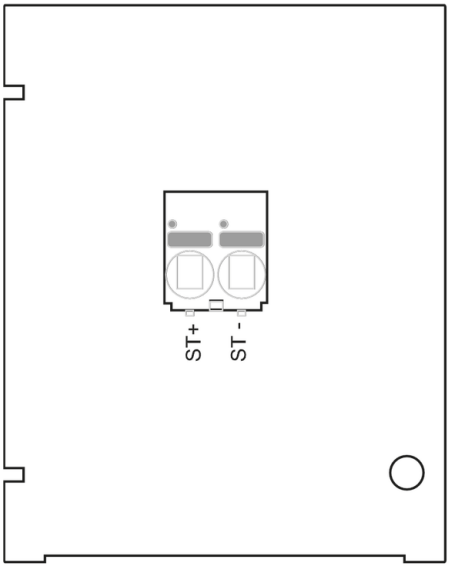

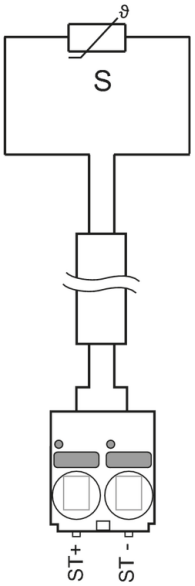
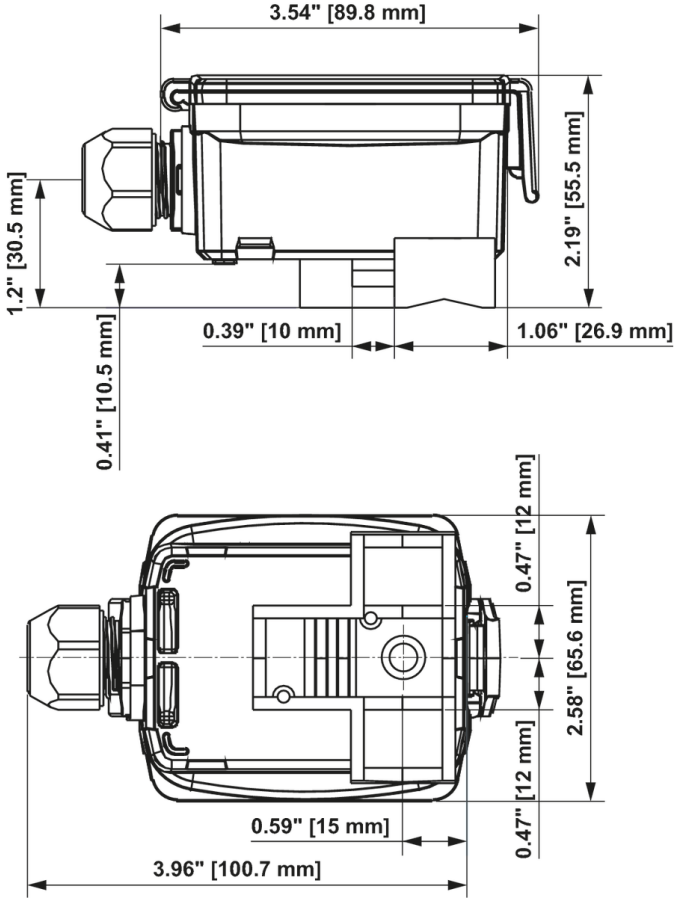
Габаритні розміри