Шестиходовые клапаны для четырехтрубных систем с одним теплообменником

Новые шестиходовые клапаны применяются для регулирования расхода тепло- и холодоносителя через фанкойлы либо потолочные панели в случае, если схема их обвязки четырехтрубная с одним теплообменником. Основным преимуществом данного решения является возможность применения шестиходового одного клапана и одного электропривода вместо четырех двухходовых клапанов с электроприводами. Благодаря этому, упрощается монтаж и логика работы системы. Шестиходовые клапаны доступны в двух вариантах:

- **стандартный шестиходовой клапан**, например, R3015-1-1P3-B2;
- **шестиходовой комбиклапан** (с pressure independent секцией), например, EP015R-R6+BAC.

Принцип работы:

Стандартный шестиходовой клапан:

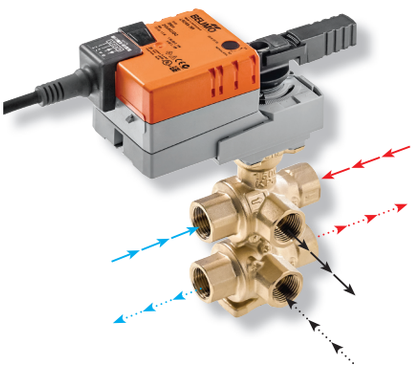

Зависимость расхода от угла поворота:

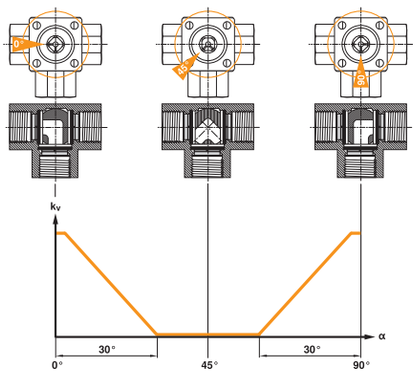

Шестиходовой комбиклапан:

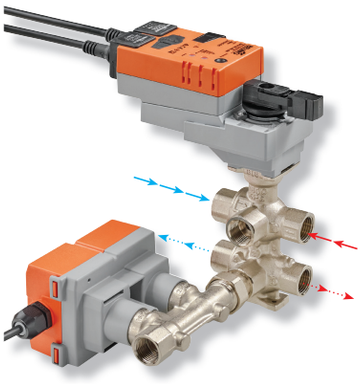

- Контур № 1: диапазон угла поворота 0…30° (рекомендуется «холод»);
- Мертвая зона: диапазон угла поворота 30…60°;
- Контур № 2: диапазон угла поворота 60…90° (рекомендуется «тепло»).

Сделано в Швейцарии.
Сертифицировано в Украине.

ООО «БЕЛИМО Украина С.А.Р.», 04080, г. Киев, ул. Юрковская 36/10, оф. 9
Тел./факс: (044) 531 37 01, master@belimo.kiev.ua, www.belimo.com.ua

Преимущества стандартного шестиходового клапана:

- 57 модификаций клапанов ДУ15-25 с различными комбинациями Kvs по контурам «тепло» и «холод» в диапазоне 0,25…6,3 м³/час (см. таблицу типоразмеров в полной технической документации);
- простой монтаж в запотолочном пространстве;
- снижается вероятность некорректной установки по сравнению с системой с четырьмя двухходовыми клапанами;
- безопасная и экономичная работа благодаря гидравлическому разделению контуров (мертвая зона 30…60°);
- встроенная функция компенсации перепада давления, возникающего в закрытом клапане вследствие различных температур и давлений в контурах «тепло» и «холод». Функция активна только в положении 45° (клапан закрыт), благодаря чему обеспечивается полное гидравлическое разделение двух контуров;
- возможность применения любого привода Belimo серии LR… - управление 0…10 В, MPBus, MODBus, BACnet;
- шестиходовые клапаны интегрированы во все программы подбора и приложения Belimo.

Дополнительные преимущества шестиходового комбиклапана:

- всего две модификации комбиклапанов с возможностью настройки Vmax – упрощается подбор;
- автоматическая динамическая балансировка благодаря секции со встроенным ультразвуковым датчиком расхода.

Тип	DN	Vnom (л/ч)	Диапазон настройки Vmax (л/ч)	V max для бесшумной работы (л/ч)	Kvs теоретический для просчета ΔP (м³/час)
EP015R-R6+BAC	15	1260	63…1260	840	1,2
EP020R-R6+BAC	20	2340	117…2340	1620	2,3

Задание Vmax для 6-way комбиклапана:

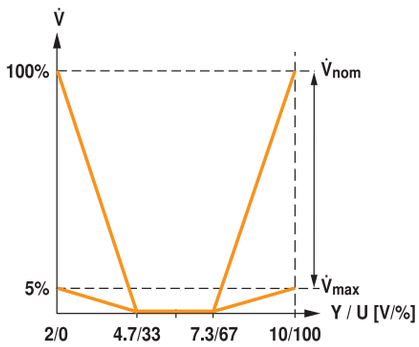

Программирование через ZTH-EU:

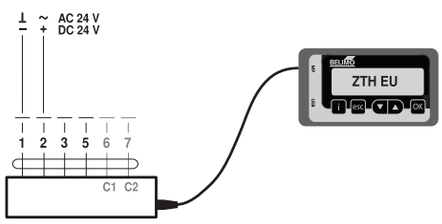

Программирование через NFC:

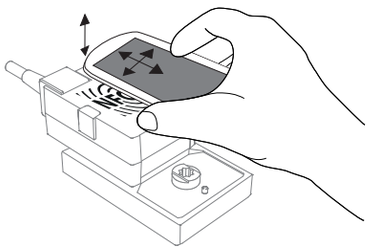

Пример применения:

Четырехтрубная система для потолочной панели тепло / холод с шестиходовым комбиклапаном Belimo:

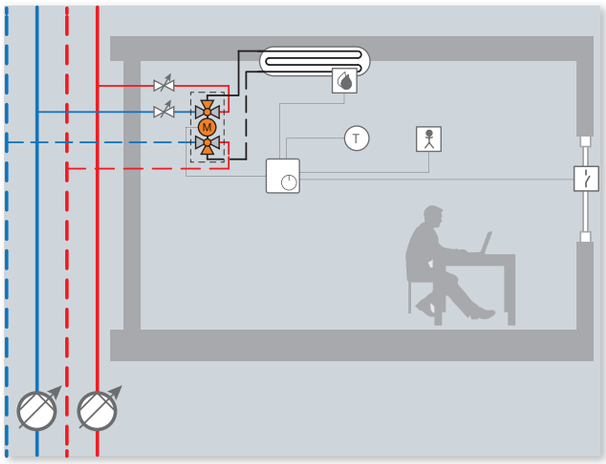

Управляющие устройства для шестиходового клапана:

В качестве управляющего устройства для привода шестиходового клапана может использоваться комнатный температурный регулятор Belimo CRK24-B1 либо любой другой свободно программируемый контроллер, позволяющий реализовать логику работы шестиходового клапана.

Основные возможности CRK24-B1:

- режимы работы АВТО/ЭКО/МАКС;
- режим pre-comfort;
- режим защиты от замораживания;
- контроль точки росы (если требуется);
- выносной температурный датчик NTC (не входит в комплект);
- внешний сдвиг температурной уставки;
- переключатель выходного управляющего сигнала на привод 0…10 В или откр/закр;
- настройка зоны нечувствительности;

Сделано в Швейцарии.
Сертифицировано в Украине.

ООО «БЕЛИМО Украина С.А.Р.», 04080, г. Киев, ул. Юрковская 36/10, оф. 9
Тел./факс: (044) 531 37 01, master@belimo.kiev.ua, www.belimo.com.ua