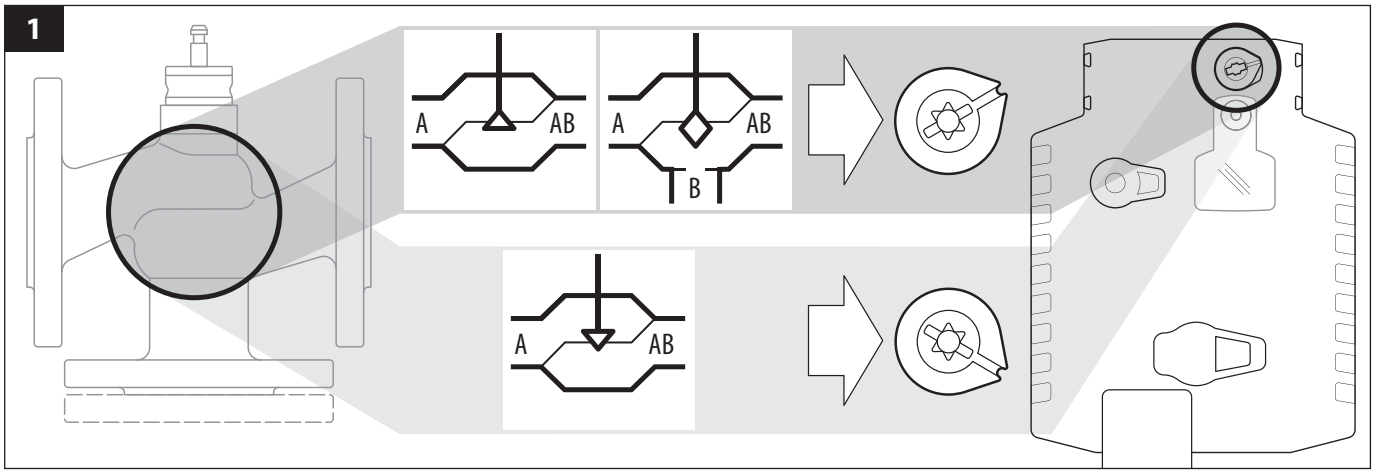

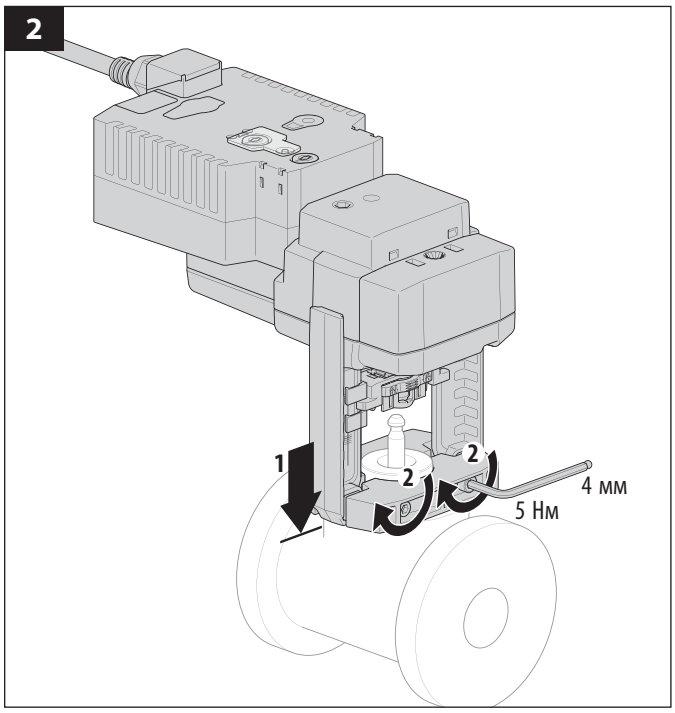

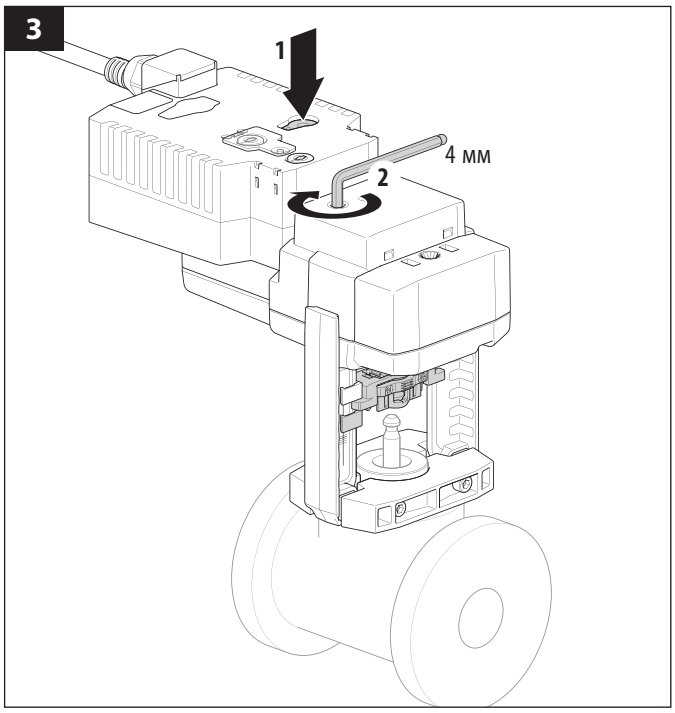

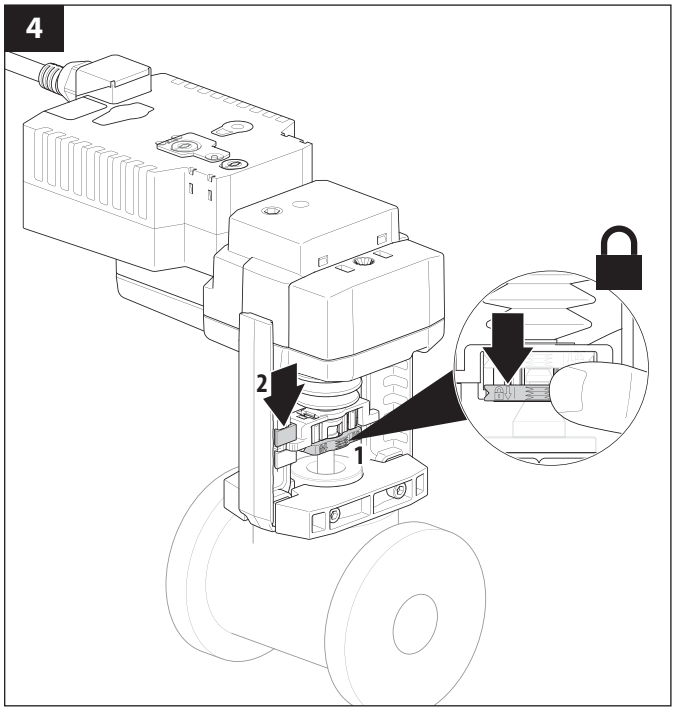

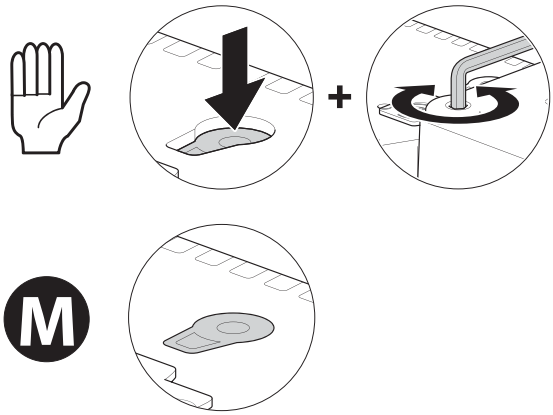

Продукция сертифицирована в Украине